NOTES: (UNLESS OTHERWISE SPECIFIED)
1. ALL DIMENSIONS ARE SYMMETRICAL TO THE CENTER LINES.
2. WE RECOMMEND USING GOLD PLATED PADS (PLATED WITH HARD GOLD 0.0013MM[0.05 MICRO INCHES] (MIN), OVER NICKEL 0.005MM[0.2 MICRO INCHES](MIN), KNOOP HARDNESS 130~200), ON THE BASIS OF PREVENTING PCB PAD WORN OUT OR DAMAGED BY TEST SOCKET.OR PLEASE CONSULT WITH PCB SUPPLIER FOR PLATING THICKNESS SPECIFICATION.
3.FOR SYSTEM BOARD(SLT)/SOCKET BASE MOUNTING, QTY 4,THROUGH HOLES WITH PLATED PAD (FOR M2.0 ISO SCREWS).
4.FOR LOAD BOARD(ATE)/SOCKET BASE MOUNTING, INSTALL QTY 4;

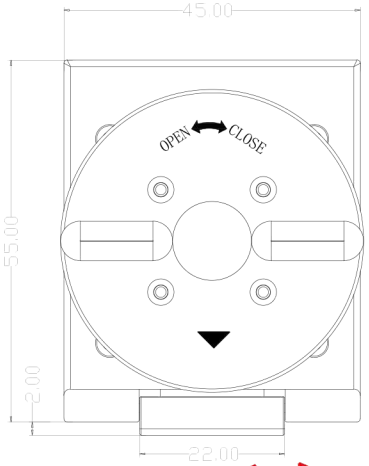

SOCKET TOP VIEW

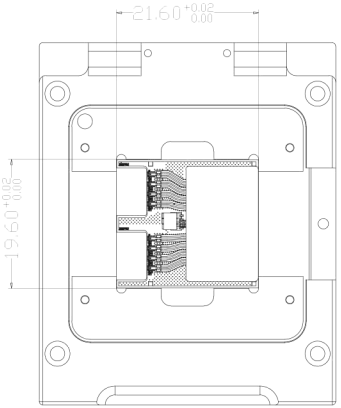

LIMIT BOX TOP VIEW

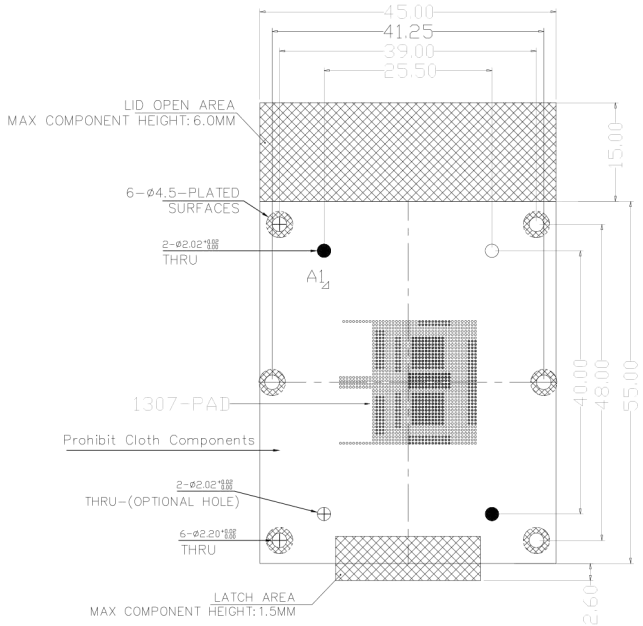

PCB PATTERN (Top View)

手机微信同号：18824309157

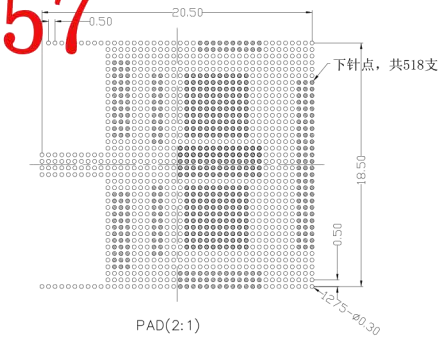

PAD(2:1)

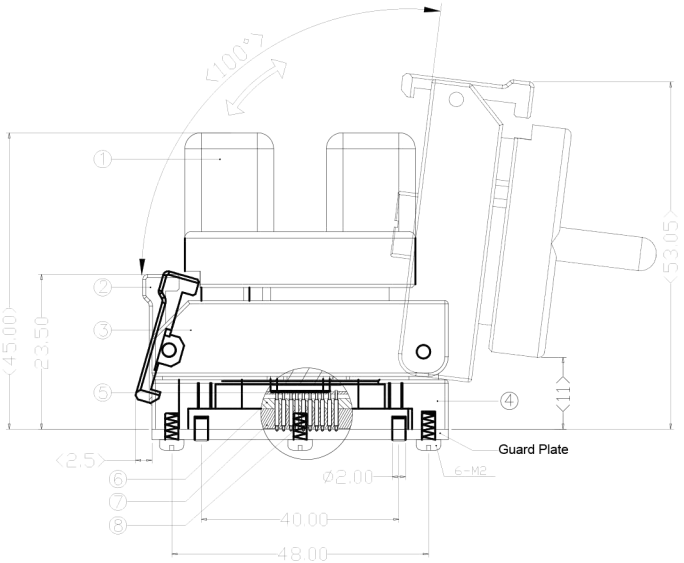

SOCKET RAGHT VIEW

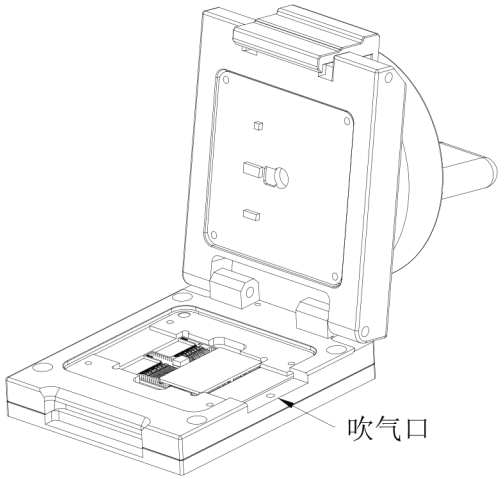

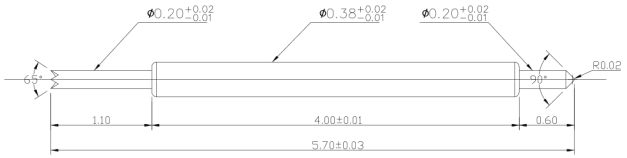

序号	名称	材质	数量
⑧	探针	COPPER	518
⑦	下针板	工程材料	1
⑥	上针板	工程材料	1
⑤	浮板	工程材料	1
④	底座	AL6061	1
③	上盖	AL6061	1
②	手扣	AL6061	1
①	旋盖	AL6061	1

版本	更改事项	日期	更改者
△C			
△B			
△A			

更改记录				名称	测试座		
				型号	HYDZ-20210604-BGA1275光电模块		
审批		日期		比例	1:1	单位	mm
设计	CQY	日期	20210604	页面	1-1	版本	V1.0